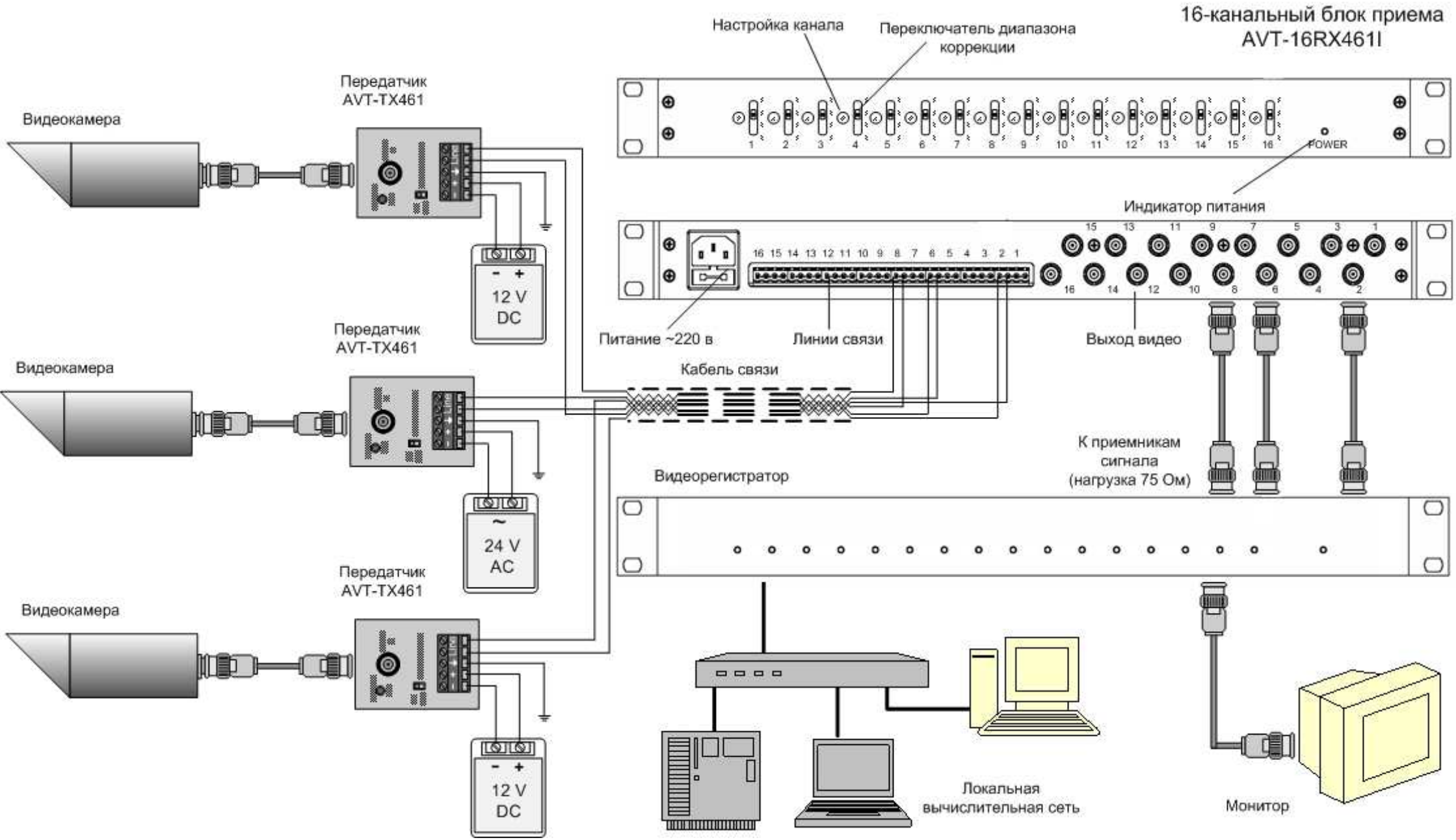
16-канальный блок приема
AVT-16RX461I
Настройка канала
Переключатель диапазона коррекции
POWER
Индикатор питания
Видеокамера
Передатчик
AVT-TX461
12 V
DC
Видеокамера
Передатчик
AVT-TX461
24 V
AC
Видеокамера
Передатчик
AVT-TX461
12 V
DC
Питание ~220 в
Линии связи
Выход видео
Кабель связи
К приемникам сигнала (нагрузка 75 Ом)
Видеорегистратор
Локальная вычислительная сеть
Монитор